企业简介

棱晶半导体（南京）有限公司

Legend-Si (NanJing) Semiconductor Co., Ltd.



棱晶半导体（南京）有限公司。公司注册地位于南京市江北新区研创园，总部在南京，主要研发设计测试人员来源于TI。专注于**高性能、高品质**的电源芯片研发、设计与销售。

晶圆由TSMC，SMIC，CSMC 等制造完成，天水华天等知名企业进行产品封装测试。

公司将秉承工匠精神，在科技创新、企业文化、人才优势及产业链发展等战略维度，推动公司向全球 化领先的电源管理芯片企业快速发展。

南京市 · 江北新区

2026.11

www.legend-si.com

业务布局

通用产品线：

- 降压型转换器（18V~65V）
- 升压/升降型转换器（3V~60V）
- 灯驱（3V~60V）
- 锂电池充电（1~4节）

专用产品线：

- 核芯供电
- 信号链&PMIC

降压转换器(内置MOS)　18V~65V

产品参数

产品类别		产品料号	VIN-Max	VIN-min	输出电流	开关频率	反馈电压	静态电流	状态	可用封装形式	包装	Pin to Pin
降压转换器	同步	LGS5116B	18V	4.5V	2A	500Khz	0.6V	400uA	量产	SOT23-6	3K/盘	ETA8120，RT6253
		LGS5205	20V	4V	5A	0.8-2MHz	0.6V		量产	ETSSOP16	5K/盘	
		LGS5147A/B	40V	5V	1A	1MHz	0.6V/0.8V	250uA	量产	SOT23-6	3K/盘	MP2457；MP2460
		LGS5148	48V	8V	0.6A	900Khz	0.8V	200uA	量产	SOT23-6	3K/盘	MP2457；MP2460
		LGS5160	65V	4.5V	3A	0.2-2MHz	1V	130uA	量产	ETSSOP16	5K/盘	LM46002
		LGS5160C	65V	4.5V	3A	0.2-2MHz	1V	130uA	量产	ESOP-8	4K/盘	
		LGS54360	65V	4.2V	3A	0.2-2MHz	1V	70uA	量产	ESOP-8	4K/盘	TPS54360
	异步	LGS5145	55V	4.5V	1A	1.2MHz	0.8V	180uA	量产	SOT23-6	3K/盘	LM2842、HT7463
		LGS5145EP	60V	4.5V	1.2A	1.2MHz	0.8V	180uA	量产	ESOP8	4K/盘	
降压+LDO	异步	LGS51065	65V	12V	0.8A	900KHz	1V/0.2V	3.3V/10mA	量产	ESOP-8	4K/盘	

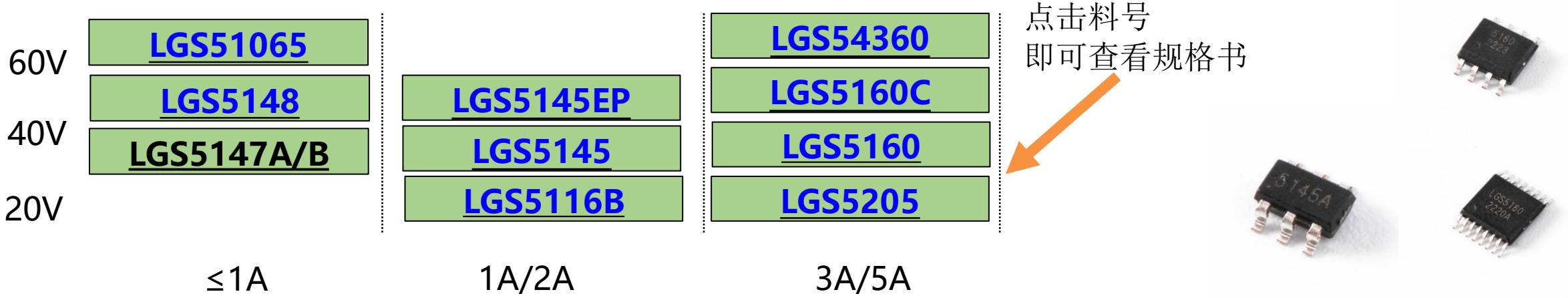

升压/升降压转换器(内置MOS) 3V~60V

产品参数

产品类别		产品料号	VIN-Max	VIN-min	输入开关电流	开关频率	反馈电压	状态	可用封装形式	包装	Pin to Pin
升压/升降压转换器	异步	LGS6302B5	60V	3V	2A	1.2MHz	1.2V	量产	SOT23-5	SOT23-5 3K/盘	LT1930、LMR64010 LMR62014
升压/升降压转换器	异步	LGS6302EP	60V	3V	2A	1.2MHz	1.2V	量产	ESOP8	ESOP8 4K/盘	

输出电压 / 输入峰值电流

60V

LGS6302
60V/2A, 1.2MHz,
异步
SOT23-5/ESOP8



灯驱(内置MOS) 30V~60V

产品参数

产品类别	产品料号	类型	VIN-Max	开关电流	开关频率	反馈电压	VIN-min	状态	可用封装形式	包装	Pin to Pin
调光灯驱	LGS6305	降压灯驱	65V	0.25A	500KHz	0.2V	12V	量产	SOT23-6	3K/盘	
	LGS63030	升压灯驱	60V	2A 输入峰值	1.2MHz	0.2V	3V	量产	SOT23-6 ESOP8	3K/盘 4K/盘	SY7301A
	LGS63032	升压灯驱	60V	2A 输入峰值	1.2MHz	0.2V	3V	量产	SOT23-6 ESOP8	3K/盘 4K/盘	SY7301A
	LGS63040	升降压灯驱	60V	2A 电感峰值	1.2MHz	0.2V	3V	量产	SOT23-5 ESOP8	3K/盘 4K/盘	SY8703A
	LGS63042	升降压灯驱	60V	2A 电感峰值	1.2Mhz	0.2V	3V	量产	SOT23-5 ESOP8	3K/盘 4K/盘	SY8703A

架构 / 开关电流

LGS6305
65V/0.25A, 降压
LDO 5V/7mA
SOT23-6

LGS63032
60V/0.5A, 升压
数字调光 100KHz
SOT23-6/ESOP8

LGS63030
60V/0.5A, 升压
模拟调光 0.6～1.2V
SOT23-6/ESOP8

LGS63042
60V/1A, 降压/升降压
数字调光100KHz
SOT23-5/ESOP8

LGS63040
60V/1A, 降压/升降压
模拟调光 0.6～1.2V
SOT23-5/ESOP8

降压
0.25A

升压
0.5A

降压/升降压
1A

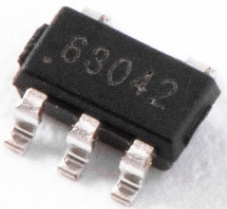

单节锂电池 充电

产品参数

产品类别		产品料号	类型	耐压	充电电流	充电电压	电池类型或放电输出	状态	可用封装形式	包装
电池管理单节	线性	LGS4056H	线性	28V	1A可调	4V-6V	4.2V/4.35V	量产	ESOP8/DFN8(2*2)/DFN8(3*3)	4K/3K/5K 每盘
		LGS4084	线性	28V	0.5A可调	4V-6V	4.2V/4.35V	量产	SOT23-5/SOT23-6	3K/3K 每盘
		LGS7381	线性	28V	0.5A	4V-6V	4.2V/4.35V	量产	SOT23-5	3K 每盘
	开关	LGS5530	开关降压充	35V	3A可调	4.5V-6V	3.65V/4.2V/4.35V	量产	ESOP8/DFN8 (3*3)	4K/5K 每盘
		LGS5530H	开关降压充	35V	3A可调	4.5V-12V	3.65V/4.2V/4.35V	量产	ESOP8/DFN8 (3*3)	4K/5K 每盘
	锂转干	LGS5602	线性冲+降压	9V	1A可调	4.5V-5.5V	1.5V/3.5A	量产	DFN8(2*2)/DFN8(2*3)	3K/5K 每盘

线性充电

LGS7381

LGS4084H

线性充电
0.5A

LGS4056H

线性充电
1A

开关充电

LGS5530

LGS5530H

开关降压充电
3A

锂转干

LGS5602

线性充电1A
降压1.5v

多节锂电池 充电

产品参数

产品类别		产品料号	类型	耐压	充电电流	工作电压	状态	可用封装形式	包装	功能
同步升压充电	两节	LGS5212	同步升压	18V	1.2A/1A	4.5V-5.5V	量产	DFN3*3-8	5K/每盘	电流可调/自适应限流/电池温度检测/充电指示
		LGS5522	同步升压	28V	2A	3V-6V	量产	ESSOP10	4K/每盘	EN使能/电流可调/限流点设置/电池温度检测/充电指示
	三节	LGS5523	同步升压	28V	2A	3V-9V	量产	ESSOP10	4K/每盘	
	四节	LGS5524	同步升压	28V	2A	3V-12V	量产	ESSOP10	4K/每盘	

节数 / 充电电流

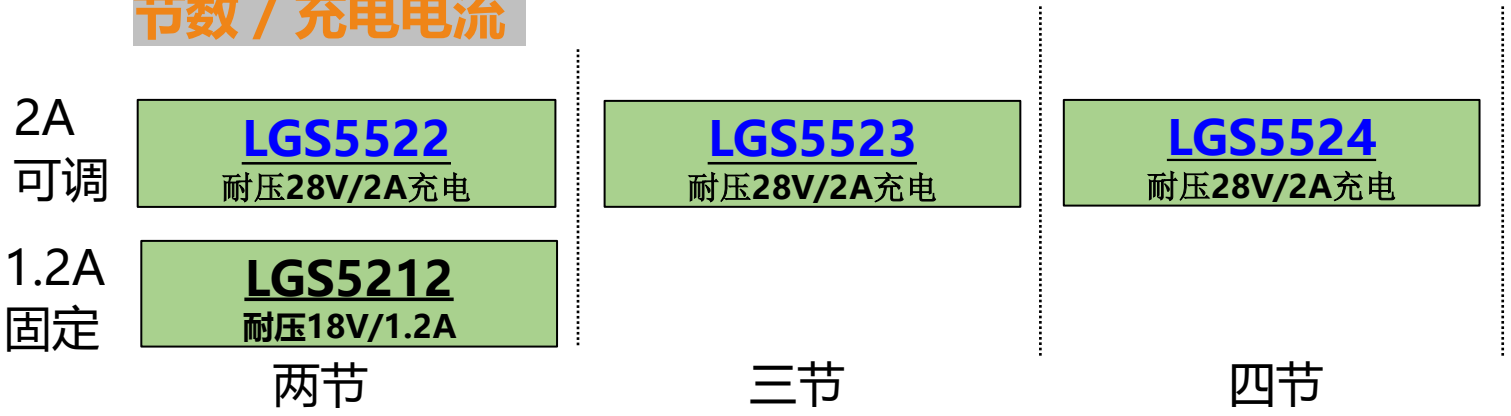

核芯供电

SIP 多路错相

LGS3605A
12相位 20V/5A 转换器



LGS4644/3
单路16A / 四路4A

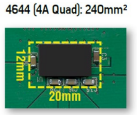

LGS3633A
双路 20V/3A同步 转换器

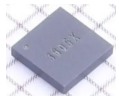

LGS7151
20V/15A 多相BUCK

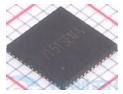

LGS3695
16V/30A PMBUS



20V降压大电流控制器

LGS51403
20V/30A, 同步降压



60V四开关升降压控制器

LGS3790
60V/控制器, 同步四管



产品参数

产品料号	类型	输入电压	输出电压	输出电流	状态	可用封装形式	竞品
LGS3605A	20V 5A 同步BUCK，可12项并联	4V～20V	0.6V～5.5V	5A	量产	QFN4*4；QFN2.5*2.5；	LTC3605
LGM4644/3	14V/4A 四路 DC/DC降压模块	4V～20V	0.6V～5.5V	16A	量产	BGA77（9mm*15mm*4.4mm）	LTM4644
LGS3633A	双通道2.5A 或单 5A 降压型 DC/DC	4V～20V	0.6V～5.5V	3A	量产	QFN4*4；QFN2.5*2.5；	LTC3633A（LTM4622）
LGS7151	20V/15A 同步BUCK，可12项并联，与3605并联使用	3.1V～20V	0.5V～5.5V	15A	送样	QFN	LTC7151（LTM4671）
LGS3695	16V 100A/30A ACOT架构的同步BUCK，PMBUS，超快瞬态	3.1V～16V	4V～16V	30A	送样	QFN	MPM3695/MPQ8645P
LGS51403	20V 超大电流控制器	4V～20V	0.6V～20V	30A	量产	QFN24(4*4)	LM27403
LGS3790	60V同步/4开关/升降压/电压电流调节/控制器	4.7V～60V	1.2V～60V	30A	量产	QFN24	LT3790（LTM8056）

信号链&PMIC

消防二总线

LGS5106
65V/800mA 降压恒压/LED恒流灯驱、高压LDO 的总线收发器

LGS5104
支持开短路检测和总线通讯的 60V/220mA 恒流灯驱



电表PMIC

LGS4200
PMU with Wide Input Buck, Boost Converter, Clamper, Ideal Diode and Super-Capacitor Charger

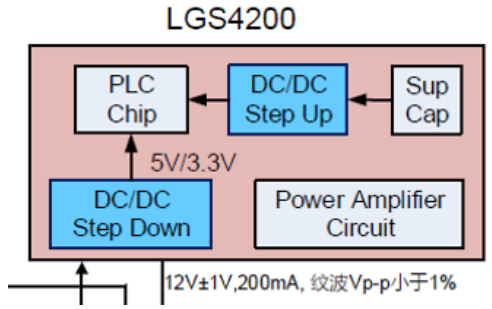

信号链

LGS1192
HBS家庭总线驱动和接收

Released

Sample Soon

产品参数

产品料号	类型	应用领域	状态	可用封装形式	竞品
LGS5106	65V/800mA 降压恒压/LED恒流灯驱、高压LDO 的总线收发器	智慧消防	量产	ESSOP10	
LGS5104	支持开短路检测和总线通讯的 60V/220mA 恒流灯驱	智慧消防	量产	ESSOP10	
LGS4200	PMU with Wide Input Buck, Boost Converter, Clamper, Ideal Diode and Super-Capacitor Charger	电表	量产	ESOP8	ETA9098
LGS1192	HBS家庭总线驱动和接收	电力载波	送样	SSOP16	1192

棱晶：高集成度的专用电源芯片厂家



THANKS

全国咨询热线：025-58196091

邮箱：sales@www.legend-si.cn

官网： www.legend-si.com

地址：南京市浦口区江淼路88号

腾飞大厦B座 7层

V1.0